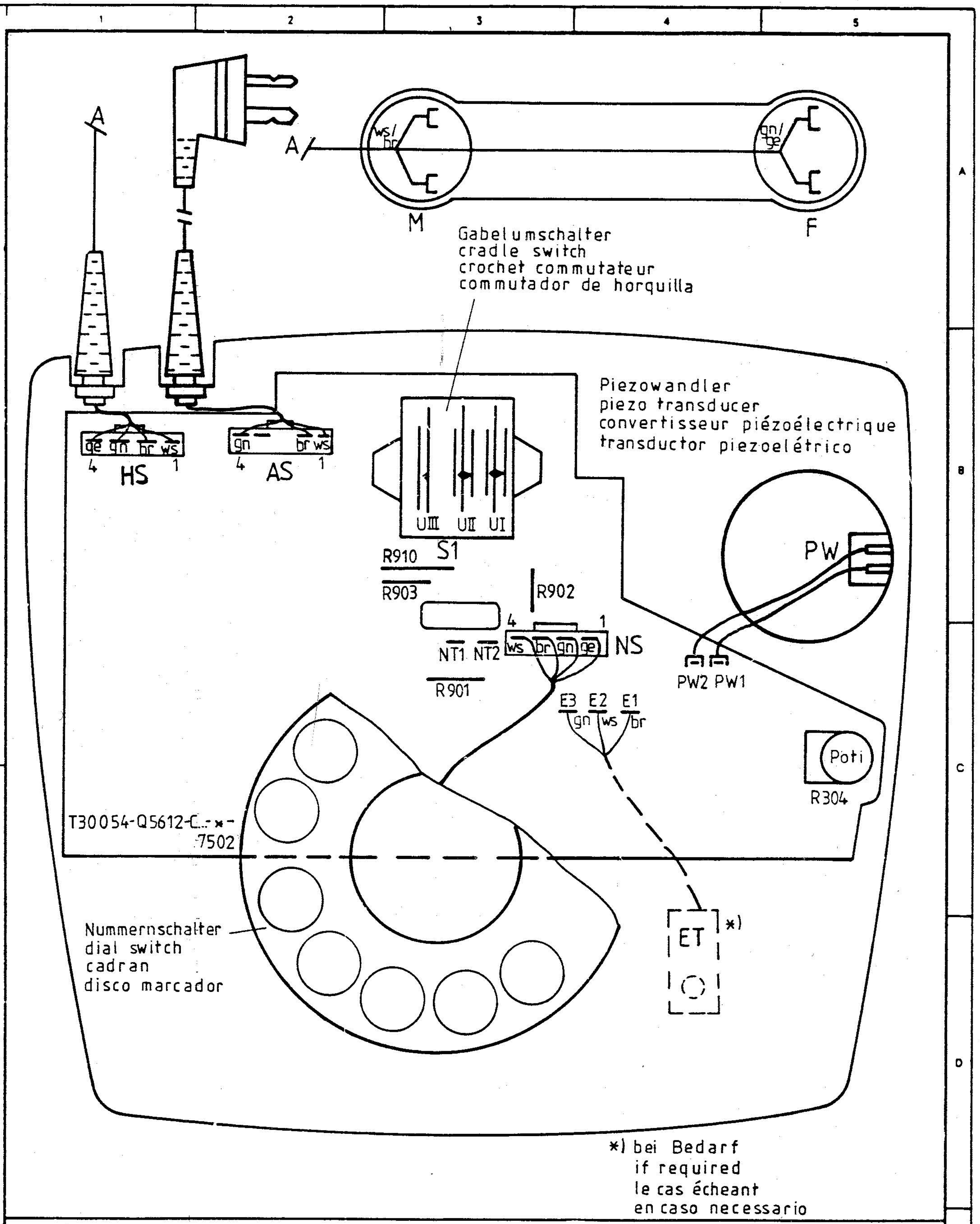

Copying of this document, and giving it to others and the use or communication of the contents thereof, are forbidden without express authority. Offenders are liable to the payment of damages. All rights are reserved in the event of the grant of a patent or the registration of a utility model or design

Weitergabe sowie Vervielfältigung dieser Unterlage, Verwertung und Mitteilung ihres Inhalts nicht gestattet, soweit nicht ausdrücklich zugestanden. Zuwiderhandlungen verpflichten zu Schadenersatz. Alle Rechte für den Fall der Patenterteilung oder GM-Eintragung vorbehalten

Sin nuestra expresa autorización queda terminantemente prohibida la reproducción total o parcial de este documento, así como su uso indebido y/o su exhibición o comunicación a terceros. De los infractores se exigirá el correspondiente resarcimiento de daños y perjuicios. Se reserva todos los derechos para el caso de la concesión de patente de invención o el registro de Modelo Industrial

with dial switch
avec cadran
con disco marcador

masterset 113 E
mit Nummernschalter
Tunesien

TR	Tag	Zustand	Mitteilung	Name
1 Ko. 13.2.85	29.1.85	1	S 356 / D01/100	D01 SE

Blatt/Aberi

Bereich Fg

T30054-S5612-C701-✱-7502

Siemens AG

Blatt 1

1 Blätter

TA Fo 4.1.2/4.74

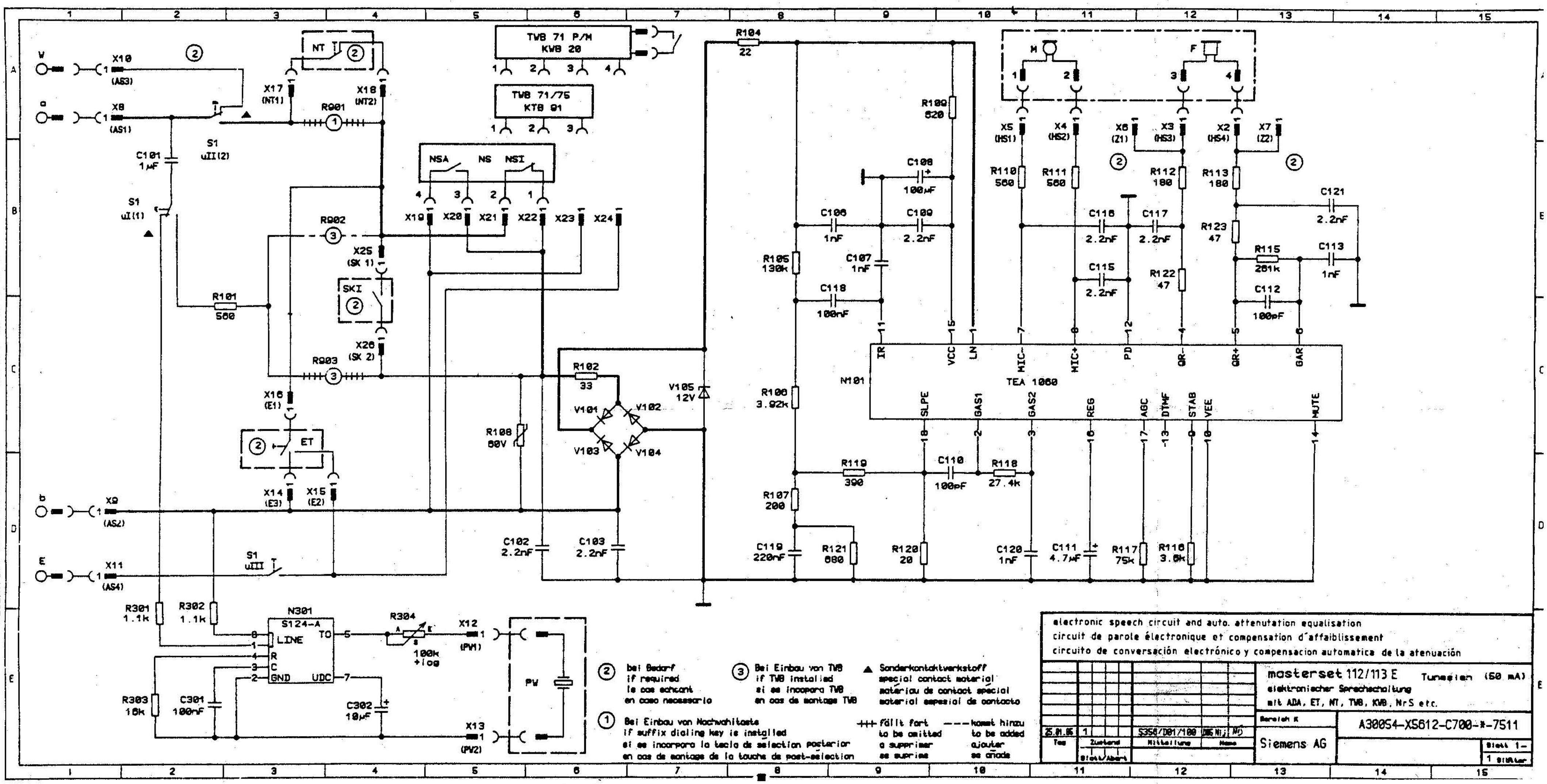

ALLE RECHTE VORBEHALTEN
ALL RIGHTS RESERVED
RESERVADOS TODOS OS DIREITOS

RERSERVADOS TODOS LOS DERECHOS
TOUS DROITS RESERVES
TUTTI I DIRITTI RISERVATI

06.03.85 **A30499-X5448-C701-1-7522**